ՊԱՏԻ ԷԼԵՄԵՆՏՆԵՐԻ ՄԱԿՆԻՇԱՎՈՐՄԱՆ ՍԽԵՄԱՆ "4" ԱՌԱՆՑՔՈՎ

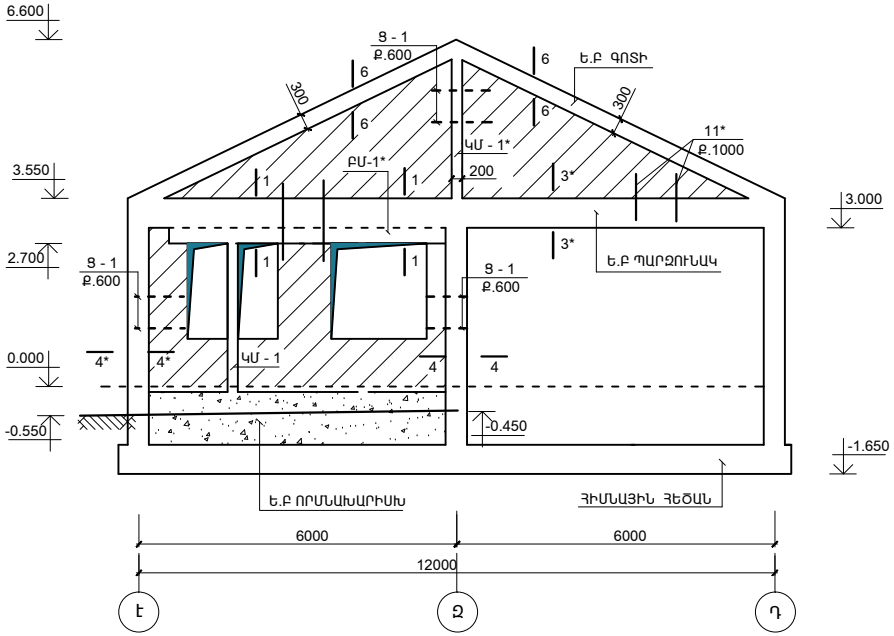

ՊԱՏԻ ԷԼԵՄԵՆՏՆԵՐԻ ՄԱԿՆԻՇԱՎՈՐՄԱՆ ՍԽԵՄԱՆ "11" ԱՌԱՆՑՔՈՎ

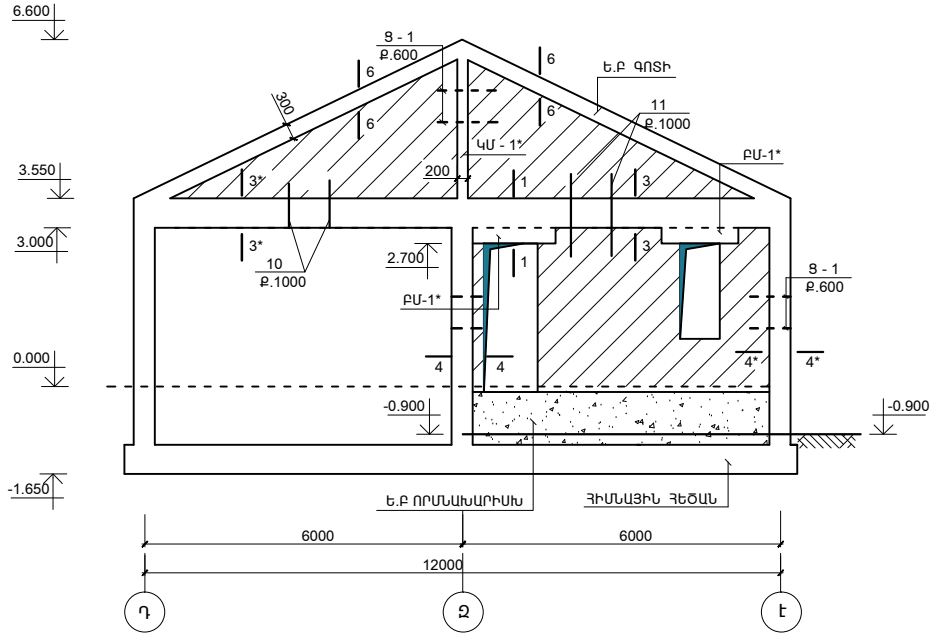

ՊԱՏԻ ԷԼԵՄԵՆՏՆԵՐԻ ՄԱԿՆԻՇԱՎՈՐՄԱՆ ՍԽԵՄԱՆ "Ե" ԱՌԱՆՑՔՈՎ

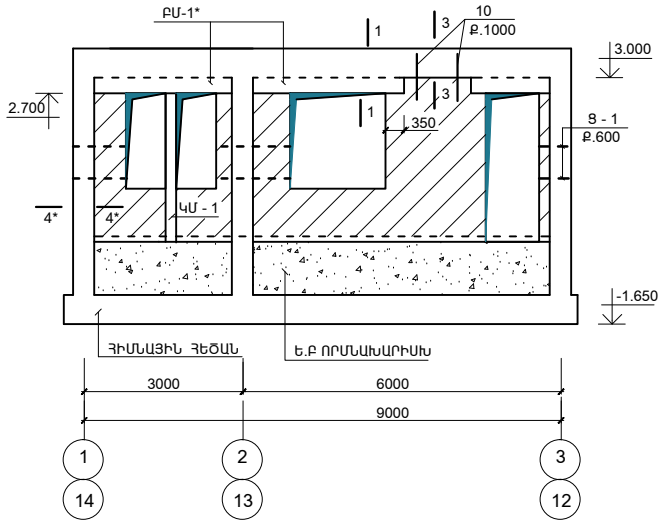

ՊԱՏԻ ԷԼԵՄԵՆՏՆԵՐԻ ՄԱԿՆԻՇԱՎՈՐՄԱՆ ՍԽԵՄԱՆ "5" ԱՌԱՆՑՔՈՎ

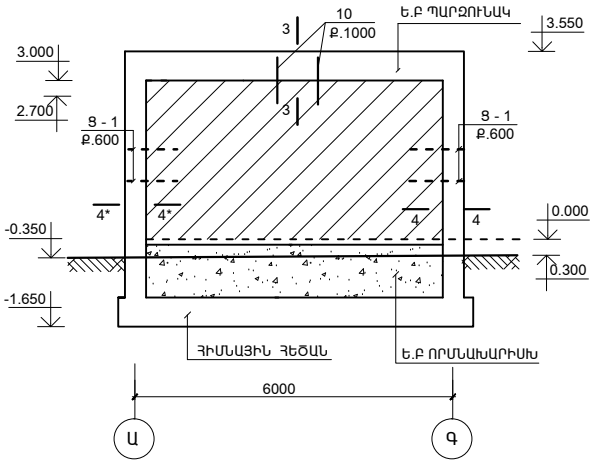

ՊԱՏԻ ԷԼԵՄԵՆՏՆԵՐԻ ՄԱԿՆԻՇԱՎՈՐՄԱՆ ՍԽԵՄԱՆ "10" ԱՌԱՆՑՔՈՎ

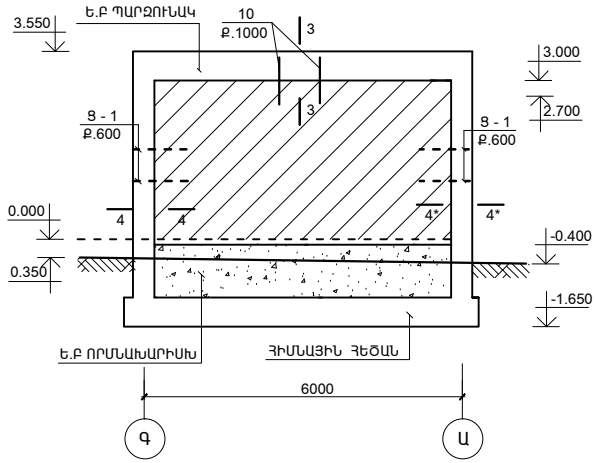

1. ԲԱՑՎԱԾՔՆԵՐԻ ՉԱՓԵՐՆ ՈՒ ՏԵՂԱԲԱՇԽՈՒՄԸ ՃՇՏԵԼ ՃԱՐՏԱՐՊԵՏԱԿԱՆ ԳԾԱԳՐԵՐԻ ՀԵՏ:
2. ՍՈՒՅՆ ԹԵՐԹԸ ՆԱՅԵԼ ԹԵՐԹ ԵԿ-24;25 ՀԵՏ ՀԱՄԱՏԵՂ:

ԾՐԱԳՐԻ ԱՌԱՋԱԴՐԱՆՔ՝ TAT-04			ԴԱՇՏԱՔԱՐԻ ՄԱՆԿԱՊԱՐՏԵԶԻ ԿԱՌՈՒՑՈՒՄ			
			ԿՈՆՍՏՐՈՒԿՑՈՐԱԿԱՆ ՄԱՍ	ՓՈՒԼ	ԹԵՐԹ	ԹԵՐԹԵՐ
				ԱՆ	ԵԿ-23	34
ՆԱԽԱԳԾ.	ԱՂԱՋԱՆՅԱՆ Լ.		ՊԱՏԻ ԷԼԵՄԵՆՏՆԵՐԻ ՄԱԿՆԻՇԱՎՈՐՄԱՆ ՍԽԵՄԱՆ	INTER energia	ՌՆՏԵՐ էներգիա ՍՊԸ	
ՊԱՇՏՈՆ	ԱԶԳԱԼՈՒՆ	ՍՏՈՐԱԳՐ.				